Leica Lino ML90, ML180

- when it has to be **right**

Leica Geosystems

Priročnik za uporabnika

Različica 785880

Slovensko

Čestitamo vam za nakup izdelka Leica Lino iz serije ML.

Pred prvim zagonom instrumenta, prosimo, preberite priročnik za uporabnika, predvsem poglavje "Varnostna navodila".

Vsebina

Zagon 1
Vmesnik..... 4
Delovanje..... 5
Delo s sprejemniki 9
Preverjanje natančnosti 16
Tehnični podatki 19
Vzdrževanje in prevoz 21
Varnostna navodila..... 23
Garancija 28

Zagon

Vstaviti/zamenjati baterijske vložke

1 Lino ML90/180: Zavrtite zadrževalni vijak na predelu za baterijske vložke za 1/4 obrata (v smeri urnega kazalca), in sicer s kovancem ali izvijačem s ploskim vrhom, tako da predel odprete.

2 Odprite pokrov predela in pravilno namestite baterijske vložke; upoštevajte pole.

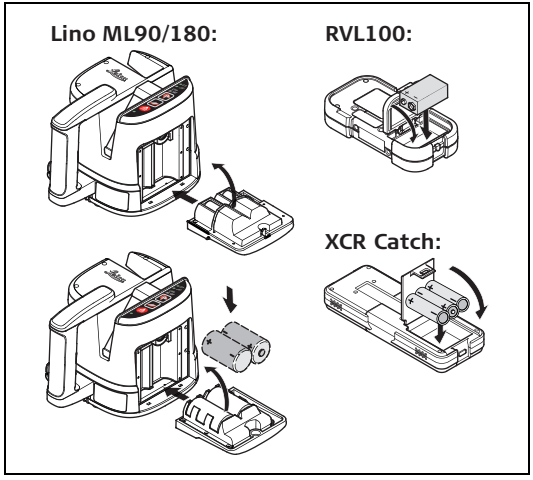

SL

3 Najprej vstavite spodnji del pokrova predela za baterijske vložke, nato namestite pokrov do konca giba, tako da se popolnoma zapre.
4 Pokrov blokirajte na mesto tako, da zavrtite vijak za 1/4 obrata (v nasprotni smeri urnega kazalca).

☞ Simbol za baterijski vložek ⑥ zasveti, ko je nizka napetost. Čimprej zamenjajte baterijske vložke.

- Namestite baterijske vložke in pazite na pola
- Uporabljajte samo alkalne ali akumulatorske baterijske vložke.
- Če instrumenta ne nameravate dalj časa uporabljati, vzemite ven baterijske vložke (preprečite korozijo).

Polniti komplet akumulatorskih baterijskih vložkov / Prva uporaba

- Če je Lino ML opremljen s kompletom akumulatorskih baterijskih vložkov, lahko le-tega polnite s priloženim polnilnikom Lino ML (št. art. 784967) tako, da povežete polnilnik z vtičem na vratcih predela za baterijske vložke.
- Pred prvo uporabo je potrebno baterijo napolniti, saj je dobavljena s kar se da majhno vsebnostjo energije.
- Ciklus polnjenja traja osem (8) ur in polnjenje se samodejno zaustavi, ko se ciklus zaključi. Ciklus polnjenja se zažene, ko polnilnik povežete na enoto. Upoštevajte oznake za status baterijskega vložka na vmesniku v poglavju "Vmesnik" na strani 4.
- Dopusten razpon temperature za polnjenje je med 0 °C in +40 °C/+32 °F in +104 °F. Za optimalno polnjenje priporočamo polnjenje baterij pri nizki temperaturi prostora, po možnosti med +10 °C in +20 °C/+50 °F in +68 °F.
- Normalno je, da baterija med polnjenjem postane topla.

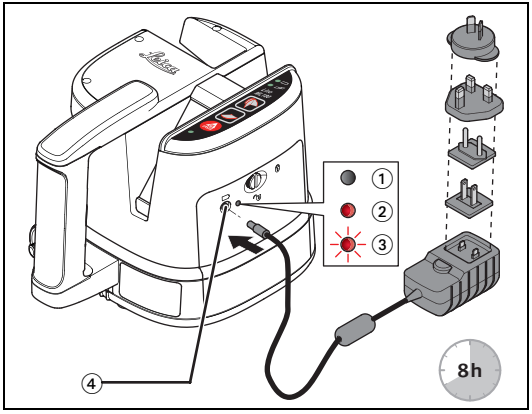

① LED izklopljena: ni povezano
② LED sveti neprekinjeno: polnjenje 8 ur
③ LED utripa: povezano, vendar brez polnjenja, možno spletno obratovanje
④ Vtičnica za polnilec baterij

OPOZORILO:
Ne uporabljajte polnilnika, ki ga ne priporoča Leica Geosystems, saj s takšnim ravnanjem ustvarite nevarnost uničenja baterijskih vložkov. In s tem nevarnost požara ali eksplozij.

Previdnostni ukrepi:
Baterijske vložke polnite s polnilniki, ki jih priporoča Leica Geosystems.

Vmesnik

Tipkovnica in kontrolni elementi

① Tipka LASER
② Tipka za način vodoravno »MODE«
③ Tipka za način navpično »MODE«

Zaslon

④ Indikatorska svetilka LED 1 za sistem:
- ne sveti: sistem izključen
- sveti neprekinjeno zeleno: sistem vključen

⑤ Indikatorska svetilka LED 2 za nivo:
- ne sveti: Zravnano
- sveti neprekinjeno rdeče: ni uravnano

⑥ Indikatorska svetilka LED 3 za baterijsko številko:
- ne sveti: baterijski vložek poln
- utripa: ok. dve (2) uri uporabe
- sveti neprekinjeno rdeče: enota izključena zaradi premajhne avtonomije baterije

Posebna nazaslonska obvestila:
Zunaj dovoljenega temperaturnega območja: Laser se izključi in vse LED utripajo.

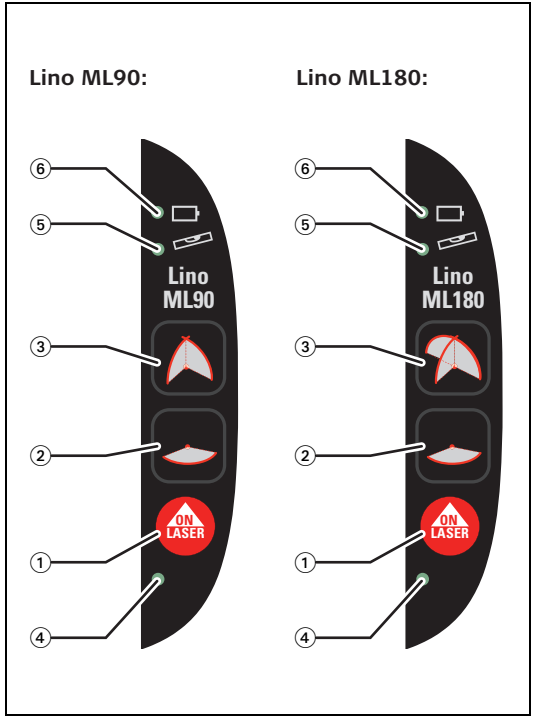

SL

Delovanje

Vključitev in izključitev

- **VKLJUČITEV:** kratko pritisnite na tipko LASER ①.
- **IZKLJUČITEV:** kratko pritisnite na tipko LASER ①.

Funkcije laserja

S pritiskom na tipki za način »MODE« ② in ③ vključite naslednje funkcije laserja:

Pritisk na tipko	ML90 Navpično (tipka ③)	ML180 Navpično (tipka ③)	Vodoravno (tipka ②)
Privzeto	Laser **A**+**B** vključeno	Laser **A**+**B**+**C** vključeno	Laser **D** vključeno
1x	Laser **B** vključeno	Laser **A**+**B** vključeno	Laser **D** izključeno
2x	Vsi navpični laserji izključeni	Vsi navpični laserji izključeni	Ponovi privzeto
3x	Ponovi Privzeto	Ponovi Privzeto	

☞ Po zagonu enote zasveti navpični žarek in se samodejno ugasne po 180 sekundah. Navpični žarek ponovno vključite tako, da na kratko pritisnete katerokoli tipko načina ② in ③ (glejte stran 4).

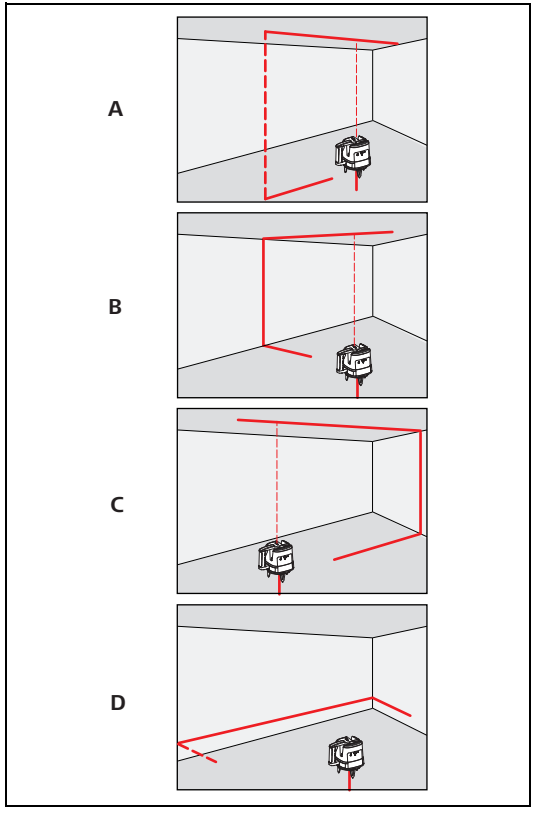

SL

Funkciji samouravnavanja in zapore

Instrument se samodejno uravnava znotraj določenega območja (glej poglavje "Tehnični podatki" na strani 19).

Proces uravnavanja označijo svetilke LED. Glejte opis vmesnika na strani 4.

Uporaba laserja s sprejemnikom

Za zaznavanje laserskih linij v daljavi (> 15 m) ali on neugodnih pogojih osvetlitve, lahko uporabite laserski sprejemnik. Laserske linije je možno zaznati s sprejemnikom, ki je zmožen zaznavati pulzirajoče laserske linije. Linije naprave Lino ML neprekinjeno pulzirajo in so združljive s paleto priporočenih laserskih sprejemnikov Leica.

☞ Glej poglavje "Delo s sprejemniki" na strani 9.

SL

Uporaba

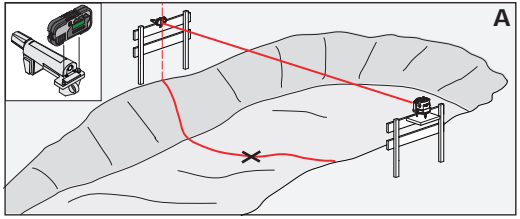

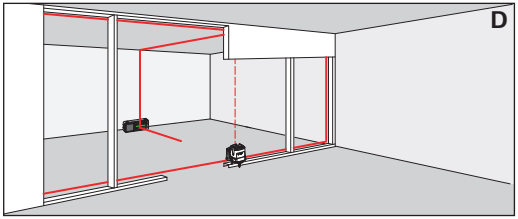

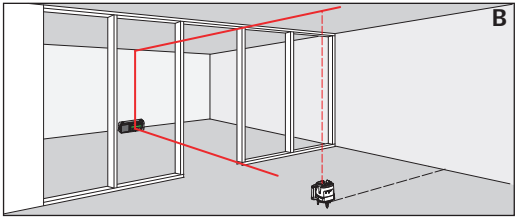

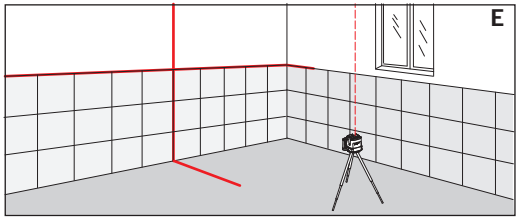

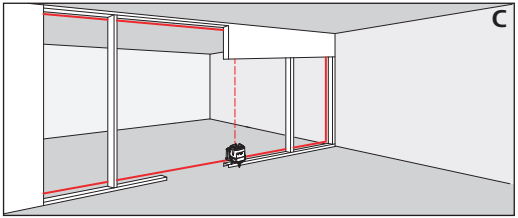

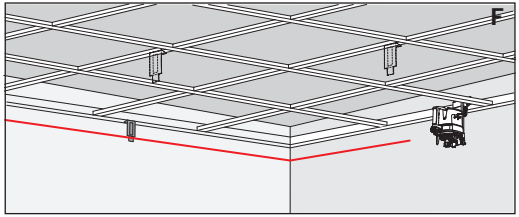

SL

Mehanska fina nastavitev navpičnih linij

Laserje ML90 ML180 Lino odlikuje zmožnost mehanskega obračanja enote 360° okoli osi in zmožnost fine nastavitve enote za ± 4° vrtenja okoli navpične osi. Na ML180 je lahko fina nastavitev nastavljena na svoj položaj 0° s hkratnim pritiskom tipke načina ② in ③ (glejte stran 3) za več kot 2 sekundi.

Z vrtenjem nastavitvenega gumba lahko mehansko poravnate laserske žarke.

☞ Poleg mehanske fine nastavitve, opisane zgoraj, ima ML180 Lino možnost mehanske avtomatske poravnav v položaj naprave daljinskega upravljalnika/ sprejemnika Catch Leica XCR. Za podroben opis vseh funkcij, prosimo, glej poglavje "Delo s sprejemniki" na strani 9.

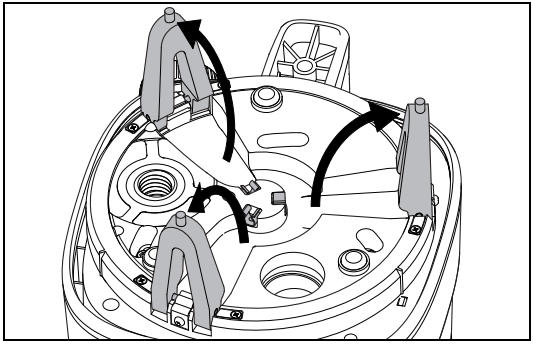

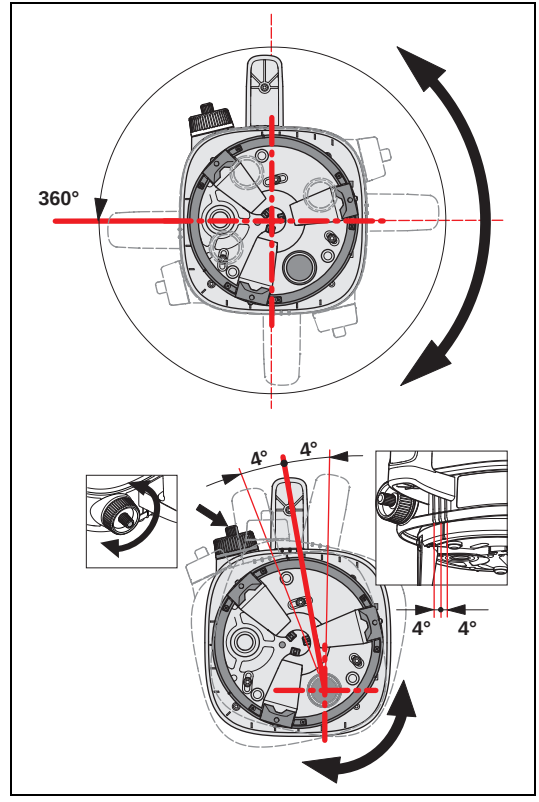

SL

Delo s sprejemniki

Leica RVL100

Leica RVL100 je robusten laserski sprejemnik, enostaven za upravljanje, ki ga lahko uporabljate z vsemi linijskimi laserji Leica Lino.

Tipkovnica

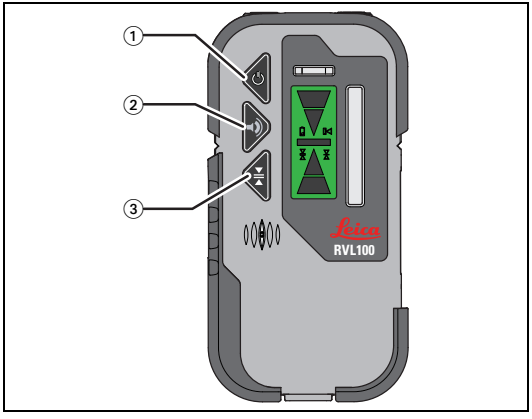

① tipka za vključitev/izključitev »ON/OFF«: Vključite ali izključite sprejemnik.
② Tipka za zvočno napravo: Spremenite raven zvoka zvočne naprave.
③ Tipka za občutljivost: Preklopite občutljivost (±1 mm/±3 mm).

Zaslonski simboli statusov

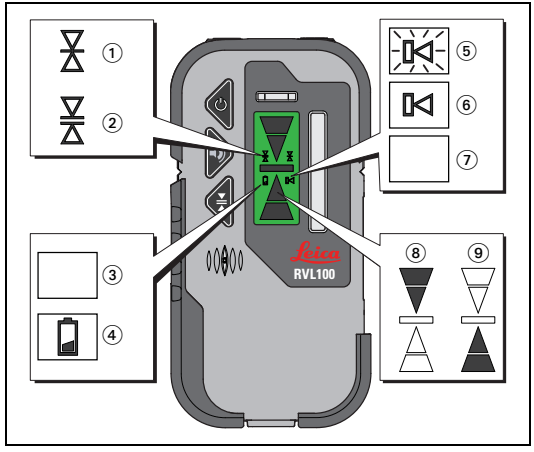

① Občutljivost: fino ±1 mm (privzeto)
② Občutljivost: grobo ±3 mm
③ Status baterijskega vložka: polno
④ Status baterijskega vložka: prazno
⑤ Piskanje srednje
⑥ Piskanje visoko
⑦ Piskanje izključeno
⑧ Premakni sprejemnik dol
⑨ Premakni sprejemnik gor

SL

Leica XCR Catch

Catch Leica XCR je kombinirana naprava laserskega sprejemnika in daljinskega upravljalnika za Leica Lino ML180.

Tipkovnica

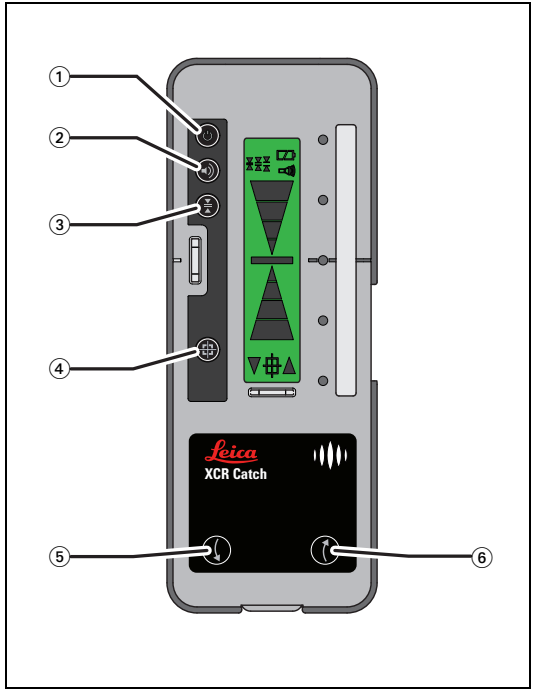

① Tipka za vkl./izk. »ON/OFF«
② Tipka za zvočni signal
③ Tipka za občutljivost
④ Tipka za avtom. poravnavanje
⑤ Smerna tipka dol
⑥ Smerna tipka gor

SL

Zaslonski simboli statusov

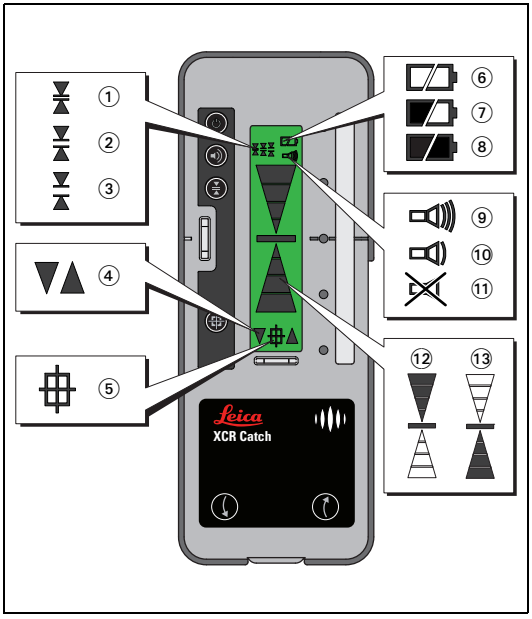

① Občutljivost: fino ±1 mm (privzeto)
② Občutljivost: srednje ±3 mm
③ Občutljivost: grobo ±5 mm
④ Puščične in smerne tipke (daljinsko)
⑤ Poravnavanje vključeno
⑥ Baterijski vložek: prazno
⑦ Status baterijskega vložka: srednje
⑧ Status baterijska vložka: polno
⑨ Piskanje visoko
⑩ Piskanje nizko
⑪ Piskanje izključeno
⑫ Premakni sprejemnik dol
⑬ Premakni sprejemnik gor

SL

Vzpostavljanje povezave naprave Catch Leica XCR z laserjem Leica ML180

Daljinski upravljalnik/sprejemnik Catch Leica XCR deluje le z linijskim laserjem Lino ML180 Leica. Sprejemnik v kompletu je že povezan z laserjem in je zmožen komunicirati le s tem laserjem. če želite vzpostaviti povezavo med svojim laserjem in drugo napravo Leica XCR Catch, ponovite postopek vzpostavljanja povezave med dvema napravama, kot opisano spodaj.

☞ Ko pripravljate Leica Lino ML180 za kombiniranje z radiem, preverite in potrdite da v območju ne deluje nobena druga naprava Leica XCR Catch, tako da preprečite nenamerno povezovanje s to daljinsko napravo.

Postopek vzpostavljanja povezave med dvema napravama:

1 Izključite laser »OFF« ①.
2 Pritisnite in zadržite pritisnjena gumba: vodoraven način »MODE« ② in navpičen način »MODE« ③.
3 Vključite laser »ON« ①.
4 Laser je nastavljen v način vzpostavljanja povezave (LED ④ ⑤ ⑥ utripa počasi v zaporedju).
5 Vključite sprejemnik »ON« ⑦.
6 Pritisnite na gumb za avtom. poravnavanje ⑧ sprejemnika.
7 Postopek vzpostavljanja povezave je končan (LED ④ ⑤ ⑥ hitro utripa v 20 sekundnih intervalih).

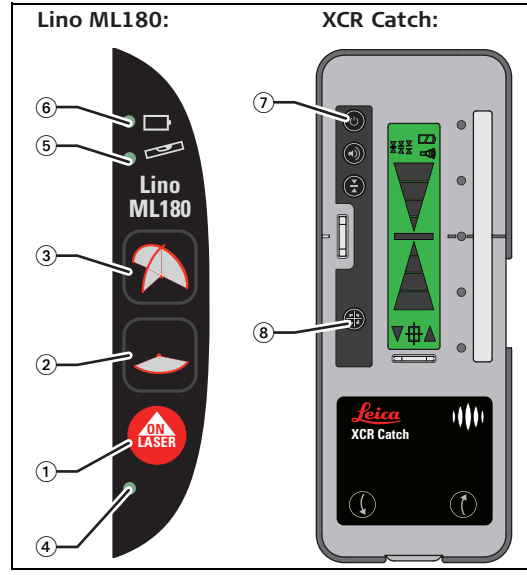

☞ Laser, nastavljen v način vzpostavljanja povezave, ki ne prejme signala z daljinskega upravljalnika, se samodejno izključi po 30 sekundah.

☞ Postopek vzpostavljanja povezave lahko kadar koli ponovite. Laser Leica Lino ML180 in povezan daljinski upravljalnik Leica XCR Catch ostaneta povezana, dokler ju aktivno ne povežete z drugo napravo.

SL

Funkcije poravnave Leica XCR Catch

Mehanska poravnava

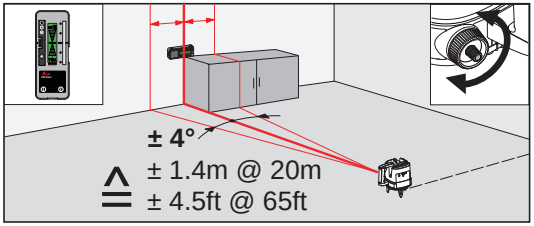

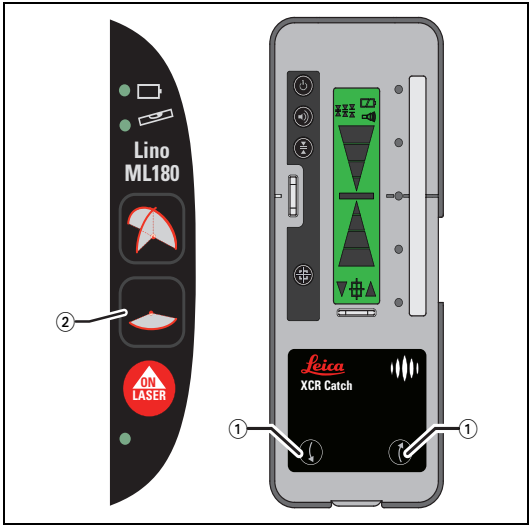

1 Postavite lasersko enoto v začetni položaj.
2 S tipko ② izklopite vodoraven laserski žarek.
3 Predhodno poravnajte laser (V linija) v razponu ± 4° želenega končnega položaja poravnave.
4 S smernimi tipkami ① iz daljave poravnajte laser.

☞ Med prevažanjem laserske enote lahko istočasno uporabljate sprejemnik enote Leica XCR Catch.

SL

Avtomatska poravnava (enojni način)
V načinu enkratne poravnave se Leica XCR Catch avtom. poravna z laserjem Leica Lino ML180 enkrat in nato izključi funkcijo poravnavanja.

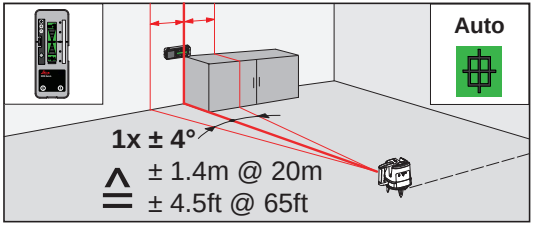

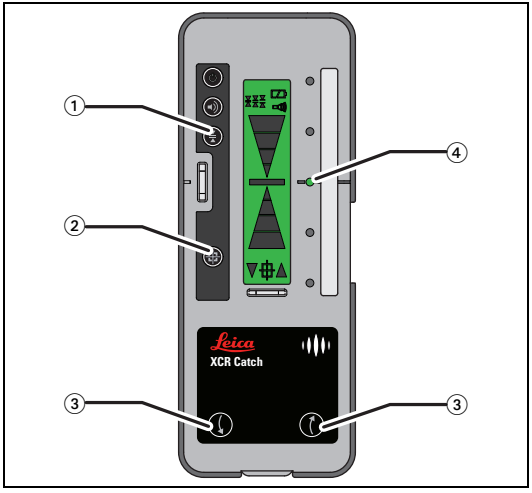

1 Postavite lasersko enoto v začetni položaj.
2 Predhodno poravnajte laser (V linija) v razponu ± 4° želenega končnega položaja poravnave.
3 Nastavite občutljivost ① poravnavanja. Nastavitvene funkcije zvočne naprave in občutljivost so med avtom. poravnavanjem izključene.
4 Dve (2) sekundi pritiskajte na tipko za avtom. poravnavo ②. Vodoraven laserski žarek bo izklopljen med samodejno poravnavo.
5 Predhodno določite smer skeniranja tako, da prve tri (3) sekunde ustrezno pritiskate na smerne tipke ③.
☞ Če ne določite smeri, enota samodejno začne iskati sprejemnik v predoločenem vrstnem redu (sredina – levo – desno).
☞ Proces avtom. poravnavanja izključite tako, da ponovno za dve (2) sekundi pritisnete na gumb za poravnavanje ②.
6 Med procesom avtom. poravnavanja se laserska enota premika, dokler se natančno ne poravna s sprejemnikom Leica XCR Catch.
7 Potem ko sprejemnik zazna točen položaj, se za dve (2) sekundi vključi zvočni signal, osvetli zeleno LED ④ in položaj na sredini. Proces avtom. poravnavanja se prekine, ko sistem najde položaj na sredini.
☞ Sprejemnik izključi avtom. poravnavanje, če ne najde laserskega signala ali nepovratno izgubi laserski signal v časovnem okviru 45 sekund. Na sprejemniku utripa vseh pet (5) svetilk LED in vključijo se trije (3) kratki zvočni signali. Sprejemnik ponovno zaženete tako, da pritisnete na katero koli tipko.

SL

Avtom. poravnava (neprekinjen način)
V neprekinjenem načinu poravnavanja se Leica XCR Catch avtom. poravna z laserjem Leica Lino ML180 in nato neprekinjeno spremlja ter popravlja poravnavo.

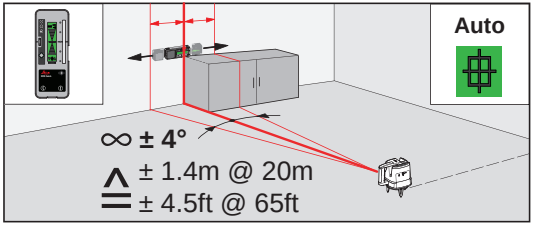

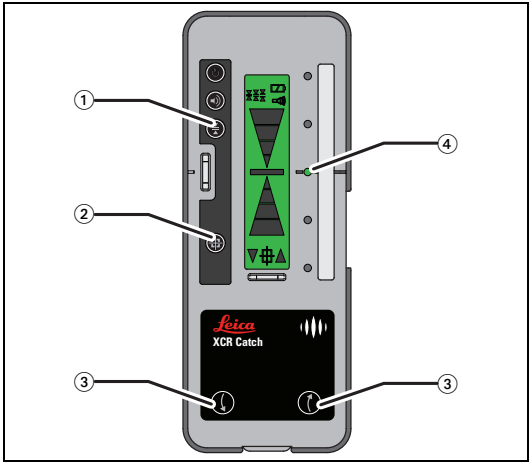

1 Ponovite navodila 1–3 iz poglavja "Avtomatska poravnava (enojni način)" na strani 14.
2 Za dve (2) sekundi pritisnite hkrati na tipko za avtom. poravnavanje ② in tipko za občutljivost ①. Vodoraven laserski žarek bo izklopljen med samodejno poravnavo.
3 Predhodno določite smer skeniranja tako, da prve tri (3) sekunde ustrezno pritiskate na smerne tipke ③.
☞ Če ne določite smeri, enota samodejno začne iskati sprejemnik v predoločenem vrstnem redu (sredina – levo – desno).
☞ Proces avtom. poravnavanja izključite tako, da ponovno za dve (2) sekundi pritisnete na gumb za poravnavanje ②.
4 Med procesom avtom. poravnavanja se laserska enota premika, dokler se natančno ne poravna s sprejemnikom Leica XCR Catch.
5 Ko sprejemnik zazna točen položaj, za dve (2) sekundi vključi zvočni signal in osvetli zeleno LED ④ in položaj na sredini.
6 Leica XCR Catch upravlja laser, tako da le-ta spremlja premike naprave Leica XCR Catch, in neprekinjeno spremlja in popravlja poravnavo, potem ko enkrat najde položaj na sredini. Neprekinjen način izključite tako, da za dve (2) sekundi pritisnete na tipko za poravnavanje ②.
☞ Sprejemnik samodejno izključi avtom. poravnavanje, če ne najde laserskega signala ali če nepovratno izgubi laserski signal v časovnem okviru 45 sekund. Na sprejemniku začne utripati vseh pet (5) svetilk LED in vključijo se trije (3) kratki zvočni signali. Sprejemnik ponovno zaženete tako, da pritisnete na katero koli tipko.

SL

Preverjanje natančnosti

Preveriti in potrditi točnost laserskih enot Leica Lino ML90 in ML180

☞ Redno preverjajte natančnost Leice Lino, še posebej pred pomembnimi meritvami.

Preveriti natančnost uravnavanja

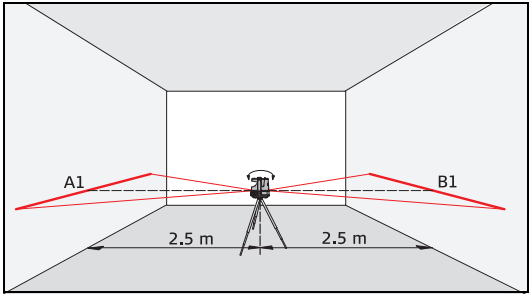

Napravo postavite na stojalo na polovici dveh zidov (A+B), ki sta približno 5 m narazen.

Počakajte in pustite, da se instrument uravna. Napravo usmerite v steno A in vključite napravo. Aktivirajte vodoravno lasersko liniji in označite položaj linije na steno A (-> A1). Zavrtite instrument za 180° in označite vodoravno lasersko linijo na enak način na steno B (-> B1).

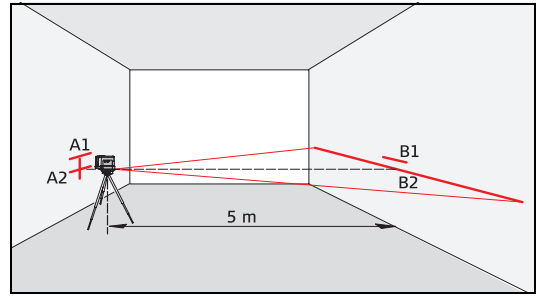

Nato postavite instrument na enako višino čim bliže zidu A in ponovno označite vodoravno lasersko linijo ali lasersko točko na zid A (-> A2). Ponovno zavrtite napravo za 180° in označite laser na steno B (-> B2). Izmerite razdalje označenih točk A1-A2 in B1-B2. Izračunajte razliko dveh meritev. če razlika ni večja od 2 mm, to pomeni, da je Leica Lino v območju dovoljenega odstopanja.

| (A1 - A2) - (B1 - B2) | ≤ 2 mm

SL

Preveriti natančnost vodoravne linije

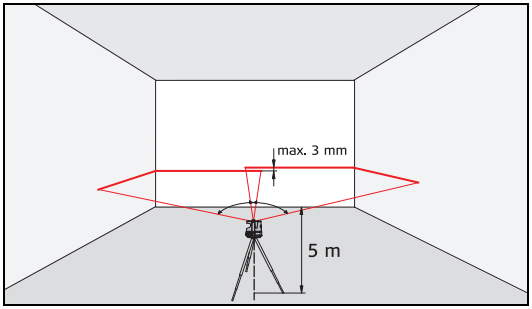

Postavite instrument na ravno površino. Počakajte in pustite, da se instrument uravna.

Postavite instrument približno pet (5) m stran od stene. Usmerite instrument v steno in vključite vodoravno in prednjo navpično lasersko linijo ter označite presečno točko laserskih prestreznih linij na steni. Obrnite instrument v desno in nato v levo. Opazujte navpični odklon vodoravne linije od označbe. če razlika ni večja od 2 mm, to pomeni, da je Leica Lino v območju dovoljenega odstopanja.

Preverjanje natančnosti navpične linije

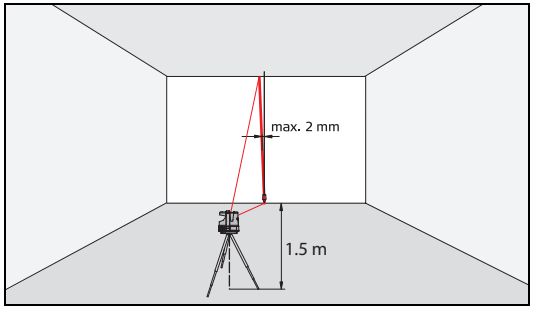

Postavite instrument na ravno površino. Počakajte in pustite, da se instrument uravna. Za referenco uporabite svinčnico in jo pritrdite čim bliže ok. 3 m visokemu zidu. Postavite instrument ok. 1,5 m stran od stene na višino ok. 1,5 m. Usmerite instrument na steno in vključite laser. Aktivirajte eno od navpičnih laserskih linij. Zavrtite napravo in jo poravnajte z dnom merilne linije. Sedaj odčitajte največji odklon laserske linije od zgornje merilne linije. če razlika ni večja od 2 mm, to pomeni, da je Leica Lino v območju dovoljenega odstopanja.

Preverjanje natančnosti navpičnega dela vodovodne instalacije

Postavite instrument na ravno površino. Počakajte in pustite, da se instrument uravna.

Pregled zgornje merilne točke:

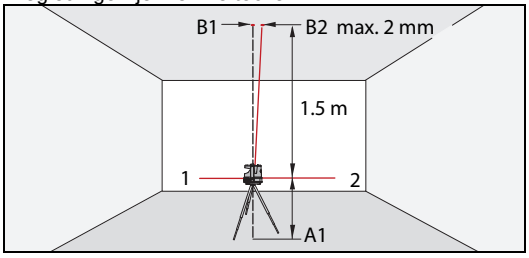

Pregled spodnje merilne točke:

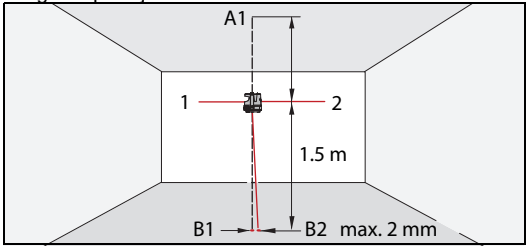

Laser namestite na trinožno stojalo ali stensko konzolo v bližini točke A1 na najmanjši razdalji 1,5 m od točke B1. Vodoravni laser je poravnan v smeri 1. Z buciko označite laserski točki A1 in B1. Zavrtite instrument za 180°, tako da bo usmerjen nasprotno od smeri 1. Prilagodite instrument tako, da je laserski žarek usmerjen točno v A1. Če točka B2 ni oddaljena za več kot 2 mm od točke B1, je naprava Leica Lino znotraj tolerančnega območja.

☞ Če Leica Lino ni v določenem območju dovoljenega odstopanja, se o tem posvetujte s pooblaščenim prodajalcem ali s podjetjem Leica Geosystems.

SL

Tehnični podatki

Leica Lino ML90 and ML180

	Lino ML90	Lino ML180
Delovno območje * (s sprejemnikom na sredini linije)	100 m	100 m
Natančnost samouravnavanja (@ 25° C/77° F)	0,7 mm @ 10 m	0,7 mm @ 10 m
Območje samouravnavanja	+/- 5°	
Čas samouravnavanja	< 12 sek.	
Natančnost vodoravne linije	1 mm @ 10 m	1 mm @ 10 m
Natančnost navpične linije	1 mm @ 10 m	1 mm @ 10 m
Kotna natančnost	40 arc sec	
Tip laserske diode	635 nm, laserski razred 2	635 nm, laserski razred 2
Kot ventilatorja	120°	
Zaščita	IP54	
Delovna temperatura	-10° C - +50° C	-10° C - +50° C
Temperatura za shranjevanje	-25° C - +70° C	-25° C - +70° C
Tip baterijskega vložka	Tip D, 2 x 1,5 V	
Čas avtonomije baterijskega vložka; alkalni/NiMH	22 ure (alkalne) / 18 ure (akumulatorske)	12 ure (alkalne) / 14 ure (akumulatorske)
Velikosti	250 x 159 x 230 mm	250 x 159 x 230 mm
Teža z baterijskimi vložki	2.200 g	2.200 g

* odvisno od svetlobnih pogojev

Vse pravice do sprememb (na slikah, opisih in tehničnih podatkih) pridržane.

Leica RVL100 in XCR Catch

	RVL100	XCR Catch
Občutljivost (preklopno)	±1 mm / ±3 mm	±1 mm / ±3 mm / ±5 mm
Dolžina polja zaznavanja	42 mm	86 mm
Zaščita	IP54	IP65
Delovna temperatura	-10° C - +50° C	-10° C - +50° C
Temperatura za shranjevanje	-25° C - +70° C	-25° C - +70° C
Tip baterijskega vložka	1 x 6LR61, 9 V	3 x 1,5V AA
Velikosti	147,5 x 75,5 x 29,5 mm	190,5 x 75,5 x 29,5 mm
Teža z baterijskimi vložki	260 g	310 g

Baterijski komplet NiMH (št. dela 784966)

Vhodna napetost	3,3 V
Vhodni tok	2 A
Čas polnjenja	8 h

Polnilnik/adapter NiMH (št. dela 784967)

Vhodna napetost	100-240 VAC 50-60 Hz
Izhodna napetost	3,3 V
Izhodni tok	2 A

SL

Vzdrževanje in prevoz

Prevažati

Prevoz in prenašanje na terenu

Pred prevažanjem in prenašanjem opreme na terenu izdelek obvezno

- namestite v prvotno transportno posodo
- ali stojalo tako, da noge razširjeno namestite preko ramen in pri tem držite pritrjen izdelek pokonci.

Prevoz s cestnim vozilom

V nobenem primeru ne prevažajte izdelka prosto ležeče v vozilu, saj lahko nanj neželeno učinkujejo šok in vibracije. Obvezno prenašajte izdelek vpet v transportno posodo.

Odpremiti

Za prevoz izdelka z vlakom, letalom ali plovilom obvezno uporabite popolno prvotno embalažo Leica Geosystems, transportno posodo in kartonsko škatlo, tako da izdelek zaščitite pred šoki in vibracijami.

Odprema, prevoz in prenašanje baterijskih vložkov

Za prevoz, prenašanje ali odpremo baterijskih vložkov je oseba, zadolžena za izdelek, dolžna zagotoviti upoštevanje veljavnih lokalnih in mednarodnih predpisov in pravil. Pred prevozom in odpremo se posvetujte z lokalnim podjetjem za prevoz ljudi ali tovora.

Shraniti

Izdelek

Preden shranite opremo, upoštevajte temperaturne omejitve, predvsem poleti, če je oprema v vozilu. Za informacije v zvezi s temperaturnimi omejitvami glej poglavje »Tehnični podatki«.

Baterijski vložki NiMH

- Za informacije v zvezi s temperaturnim območjem glej poglavje »Tehnični podatki«.
- Temperaturno območje, ki velja za shranjevanje, je 0° C do +20° C / 32°F do 68° F; priporočamo suho okolje – počasnejše samodejno izpraznitev baterijskih vložkov.
- V temperaturnem območju, priporočenim za shranjevanje, lahko hranite baterijske vložke, ki vsebuje 10 do 50% naboja, do enega leta. Po tem času skladiščenja je treba baterijske vložke napolniti.
- Preden jih shranite, vzemite baterijske vložke iz izdelka in polnilnika.
- Pred uporabo shranjene baterijske vložke napolnite.
- Zaščitite baterijske vložke pred vlago in mokroto. Mokre oziroma vlažne baterijske vložke je treba posušiti, preden jih shranite ali uporabite.

Alkalni baterijski vložki

Preden opremo shranite za dalj časa, vzemite alkalne baterijske vložke iz izdelka, tako da preprečite morebitno stekanje.

Čistiti in sušiti

Izdelek in priključki

- Razpihajte prah z optični delov.
- V nobenem primeru se ne dotikajte stekla s prsti.
- Za čiščenje obvezno uporabite čisto, mehko krpo, ki ne pušča kosmov. Po potrebi namočite krpo z vodo ali čistim alkoholom.
- Ni dovoljeno uporabljati drugih tekočin; nevarnost poškodb polimernih sestavnih delov.

Vlažni izdelki

- Posušite izdelek, transportno posodo, penaste vložke in priključke pri temperaturi, ki ni višja od 40° C / 104° F, ter očistite.
- Ne zapakirajte, dokler se vse ne posuši.

Kabli in vtiči

- Vtiči morajo biti čisti in suhi.
- Razpihajte vso umazanijo z vtičev povezovalnih kablov.

Varnostna navodila

Oseba, ki je odgovorna za napravo, je dolžna poskrbeti, da vsi uporabniki ta navodila razumejo in se po njih ravnajo.

Uporabljene oznake

Uporabljeni simboli imajo naslednji pomen

⚠ **OPOZORILO:**
Označuje morebitno nevarno situacijo ali nenamerno uporabo, ki lahko v primeru, da se ne izognete, povzroči smrt ali resne poškodbe.

⚠ **POZOR:**
Označuje morebitno nevarno situacijo ali nenamerno uporabo, ki lahko v primeru, da se ne izognete povzroči manjšo poškodbo in/ali znatno materialno, finančno ali okoljsko škodo.

☞ Pomembni odstavki, ki jih je treba upoštevati v praksi, ker vključujejo navodila za tehnično pravilno in učinkovito uporabo izdelka.

Dovoljena uporaba

- Projekcija vodoravnih in navpičnih laserskih linij in laserskih pik

Prepovedana uporaba

- Uporaba naprave brez navodil
- Uporaba izven predpisanih meja
- Deaktivacija varnostnih sistemov in odstranitev nalepk z navodili in razlago.
- Odpiranje naprave z orodjem (izvijači, itd.), razen v posameznih primerih, ko je izrecno dovoljeno
- Spreminjanje izdelka ali uporaba za druge namene
- Namerno slepljenje tretjih oseb; tudi v mraku
- Neprimerna varovala na merjenem zemljišču.

Omejitve uporabe

☞ Glej razdelek »Tehnični podatki«.

Leica Lino je zasnovan za uporabo v prostorih, ki so namenjeni za stalno bivanje oseb. Naprave ne uporabljajte v prostorih, kjer je nevarnost eksplozije, ali v agresivnih okoljih.

Področja odgovornosti

Odgovornosti proizvajalca originalne opreme Leica Geosystems AG, CH-9435 Heerbrugg
(na kratko Leica Geosystems):

Proizvajalec Leica Geosystems je odgovoren za dobavo naprave, vključno z navodili za uporabnike, v popolnoma varnem stanju.

SL

Leica Geosystems ni odgovorna za dodatke tretjih oseb.

Odgovornost osebe, ki je odgovorna za napravo:

Oseba, odgovorna za napravo, ima naslednje dolžnosti:

- Razumeti mora varnostna navodila in navodila za uporabnike.
- Poznati mora krajevne varnostne uredbe glede preprečevanja nesreč.

Oddajanje hrupa

POZOR:

A-utežnostna stopnja zvočnega pritiska signalnega zvoka je > 80 db(A) na razdalji enega metra.

Ne držite laserskega sprejemnika neposredno v bližini vašega ušesa!

Nevarnosti med uporabo

POZOR:

Če je instrument okvarjen ali vam je padel na tla oziroma ste ga nepravilno uporabljali ali spreminjali, preverite in potrdite, da so meritve pravilne.

Periodično izvajajte testne meritve.

Še posebno, če je bila naprava izpostavljena neobičajni uporabi pred, med in po vsaki pomembni meritvi.

Glejte odstavek »Pregled natančnosti naprave Leica Lino«.

OPOZORILO:

Praznih baterij ne smete zavreči skupaj z gospodinjskimi odpadki. Skrbite na okolje in jih odnesite k zbirališču, ki so na voljo v skladu z nacionalnimi ali lokalnimi predpisi.

Izdelka ne smete zavreči skupaj z gospodinjskimi odpadki.

Izdelek zavrzite na ustrezen način in v skladu z nacionalnimi predpisi, ki veljajo v vaši državi.

Obvezno preprečite dostop do naprave nepooblaščenim osebam.

Informacije o posebnem rokovanju izdelka in upravljanju z odpadki lahko snamete iz spletne strani Leica Geosystems na http://www.leica-geosystems.com/treatment ali prejmete od prodajalca Leica Geosystems.

OPOZORILO

Ne uporabljajte polnilnika, ki ga ne priporoča Leica Geosystems, saj s takšnim ravnanjem ustvarite nevarnost uničenja baterijskih vložkov. In s tem nevarnost požara ali eksplozij.

Previdnostni ukrepi:

Baterijske vložke polnite s polnilniki, ki jih priporoča Leica Geosystems.

SL

Elektromagnetna združljivost (EMC)

OPOZORILO

Leica Lino ustreza najstrožjim zahtevam ustreznih standardov in uredb. Kljub temu ni možno v celoti izključiti možnosti vplivanja na druge naprave.

SL

Klasifikacija laserja

Leica Lino proizvaja vidne laserske žarke, ki jih oddaja naprava:

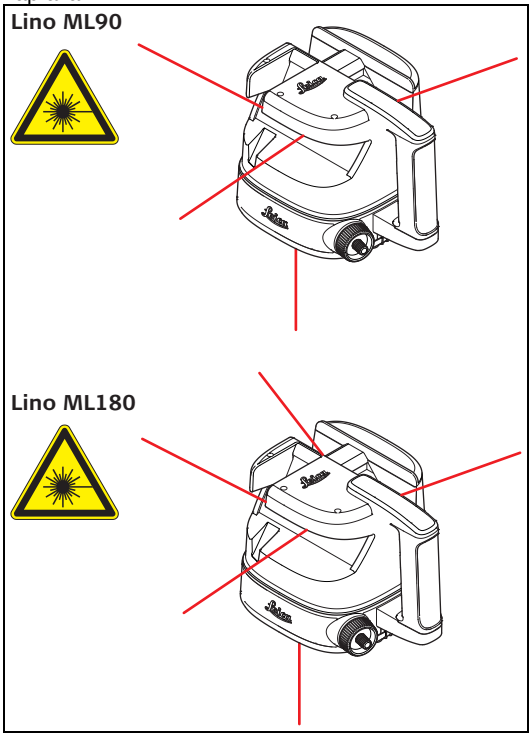

Izdelek spada v razred 2 laserskih naprav v skladu z:

- IEC60825-1: 2007 »Sevalna varnost laserskih izdelkov«

Laerski izdelki, razreda 2:
Ne glejte v laserski žarek ter ga brez potrebe ne usmerjajte proti drugim ljudem. Oči običajno zavarujejo refleksni odgovori (mežikanje).

⚠ **OPOZORILO:**
Neposredno strmenje v žarek z optičnimi pripomočki (npr. daljnogledi, teleskopi) je lahko nevarno.

⚠ **POZOR:**
Strmenje v laserski žarek lahko poškoduje oči.

SL

Etikete

Lasersko žarčenje
Ne gledati v žarek.

Laserski razred 2
v sklad z IEC 60825-1:2007

Maksimalna moč žarčenja: <1,0 mW c.w.
Oddajana valovna dolžina: 620-690 nm
Odmik žarka <180°

Lasersko žarčenje
Ne gledati v žarek.

Laserski razred 2
v sklad z IEC 60825-1:2007

Maksimalna moč žarčenja: <1,0 mW c.w.
Oddajana valovna dolžina: 620-690 nm
Odmik žarka <1,5 mrad

Lino ML90

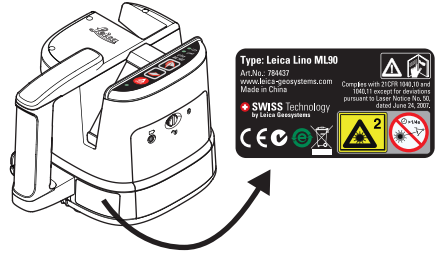

Lino ML180

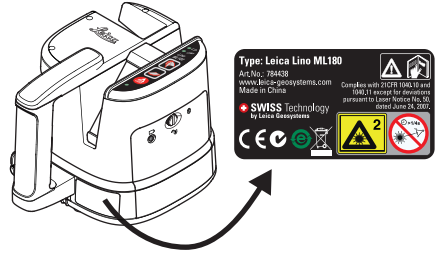

SL

Garancija

Za pričujoči izdelek velja 3*-letna garancija Leica Geosystems.
Podrobnejše informacije najdete na:
www.leica-geosystems.com/registration

Vse pravice za spremembe pridržane (slike, opisi in tehnične specifikacije).

*) Garancija začne veljati, potem ko izdelek registrirate na spletni strani
www.leica-geosystems.com/registration
in sicer to storite v osmih tednih od datuma nakupa. če izdelka ne registrirate, velja garancija dve (2) leti.

SL

Podjetje Leica Geosystems AG, Heerbrugg, Švica je bilo certificirano kot opremljeno s kakovostnim sistemom, ki je skladen z Mednarodnimi standardi za upravljanje kakovosti in sisteme kakovosti (ISO standard 9001) in sistemi ravnanja z okoljem (ISO standard 14001).

Popolno upravljanje kakovosti – naša obveza za popolno zadovoljstvo strank. Za več informacij o našem TQM programu se obrnite na lokalnega zastopnika Leica Geosystems.

Copyright Leica Geosystems AG, Heerbrugg,
Switzerland 2011
Prevod originalnega besedila (785880 en)

Leica Geosystems AG
CH-9435 Heerbrugg
(Switzerland)
www.disto.com

- when it has to be **right**